robot coupe

BLIXER 5 Plus Triphasé

(02 / 1998)

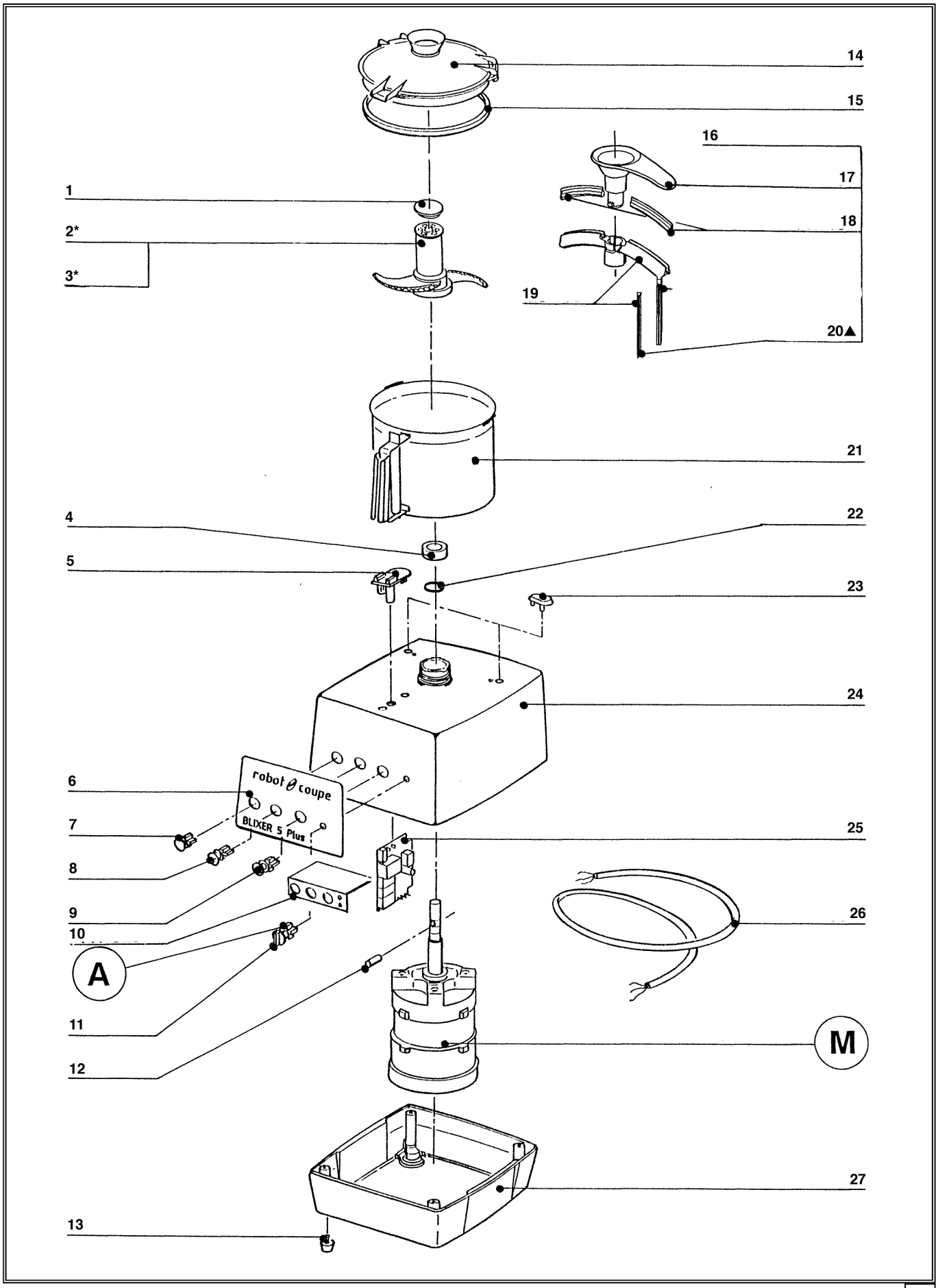

* voir tarif machines / See export price list