Accessoires DYNAMIX

BOL CUTTER DYNAMIX - Réf AC518

Nomenclature des pièces	Code
SOCLE DYNACUTTER DYNAMIX	1178.V
COUVERCLE EQUIPE	2880
OUTIL COUTEAU	2881
BOL	2882

Couvercle équipé 2880

JOINT TORIQUE	0658
JOINT TORIQUE (LES 4)	2871
ARBRE D'ATTAQUE	2885
VIS (LES 4)	2886
PLATINE REDUCTEUR + BAGUE	2887
COUVERCLE + REDUCTEUR	2888

Outil couteau..... 2881

LAME A	08999904
LAME B	08999905
PORTE LAMES	1176
CONE EQUIPE	2884
VIS DE POIGNEE (LES 3)	9502

Outil couteau

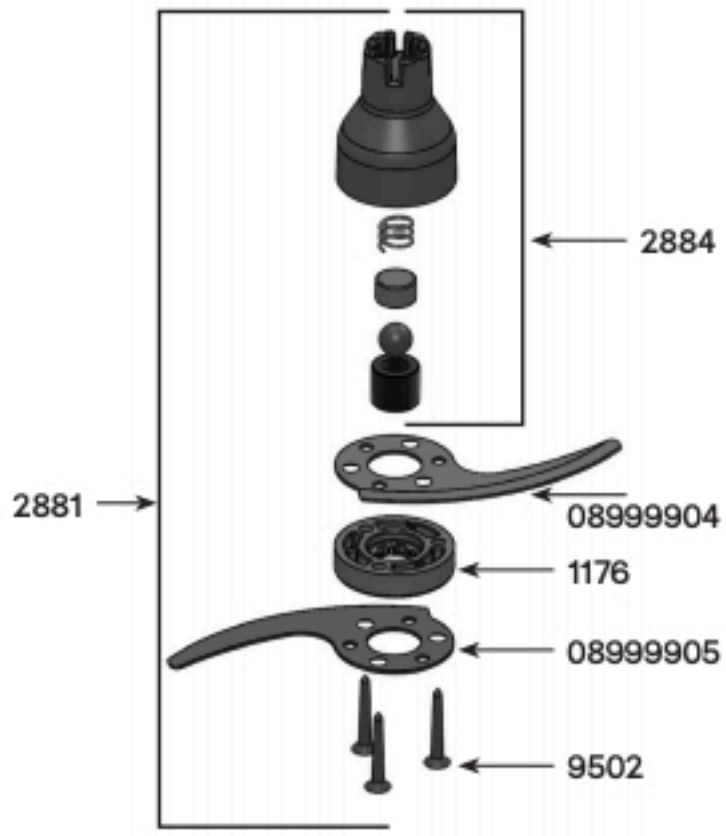

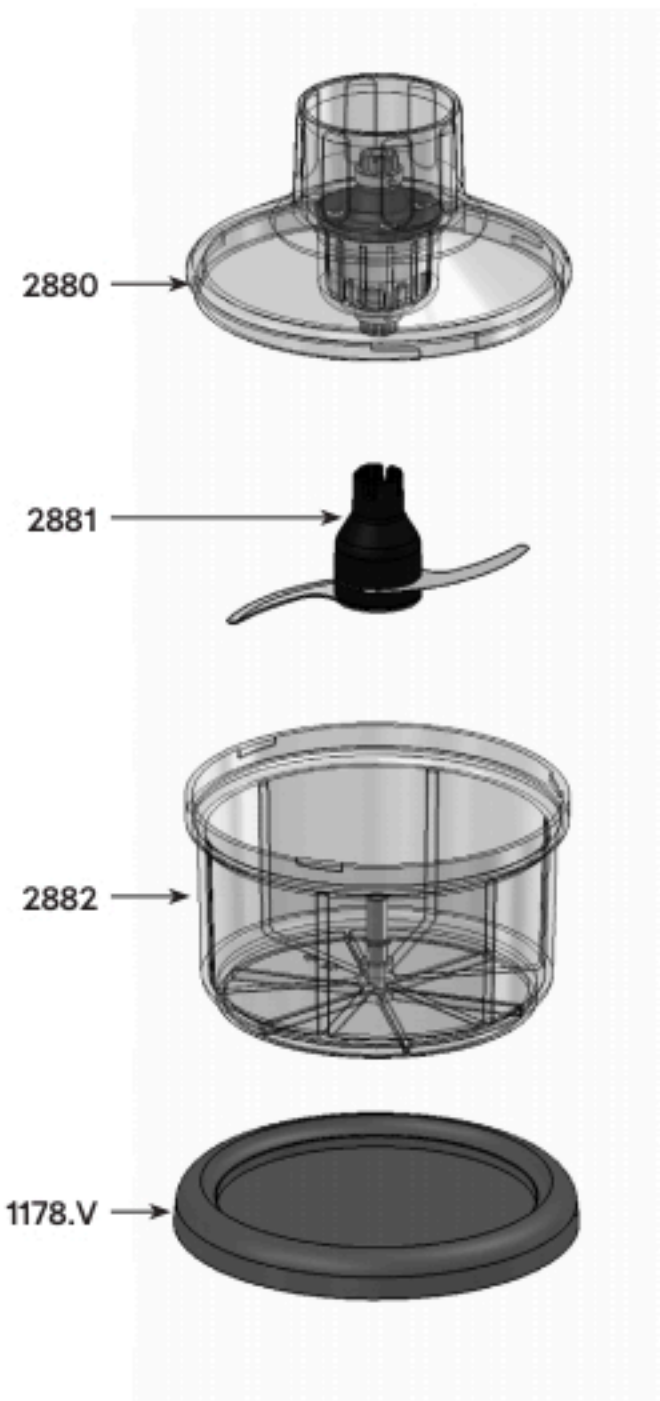
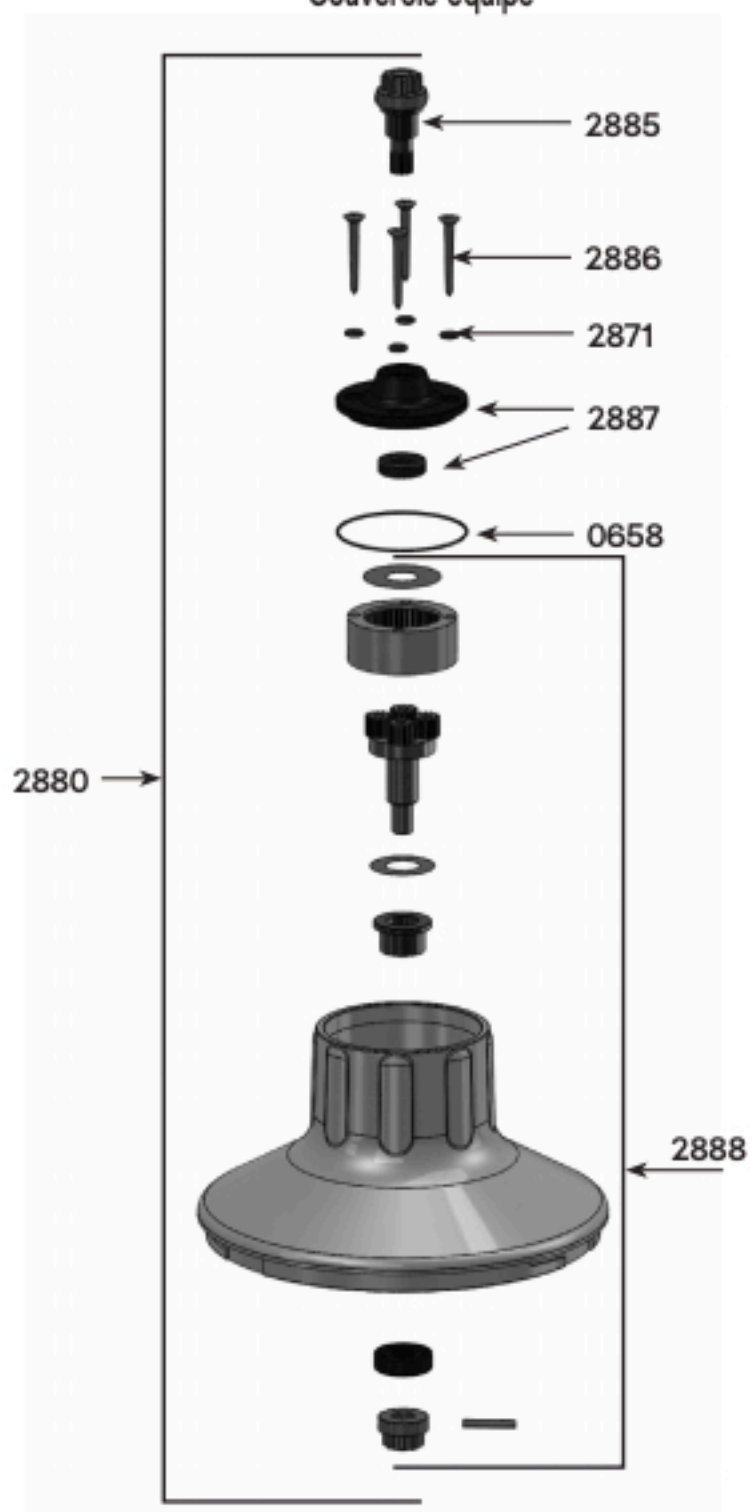
Couvercle équipé