| | | |
|---|---|---|
| casselin | Distributeur d'eau chaude | Version : CDEC680317 |
| | Référence : CDEC68 | |

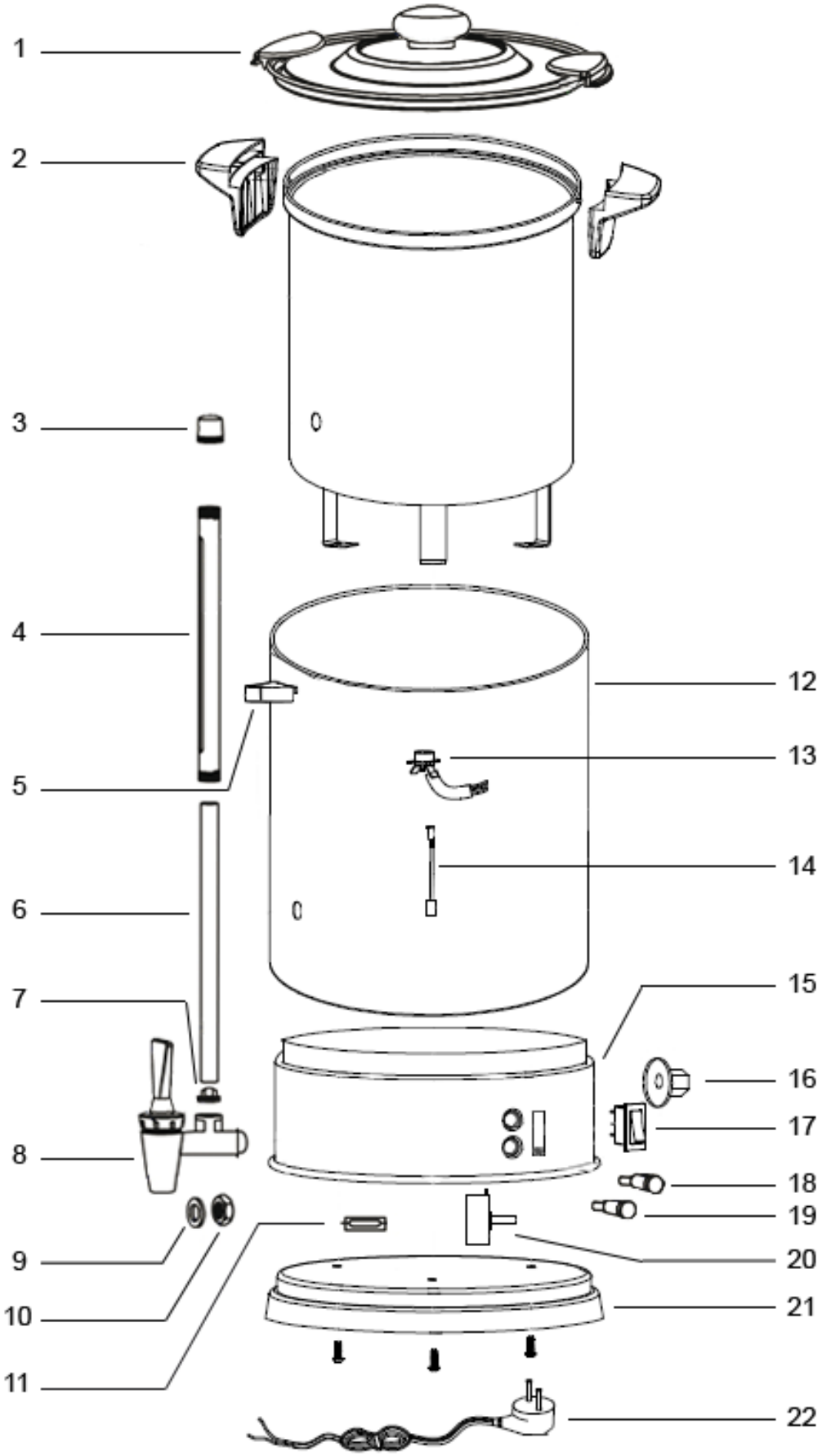

| | | |
|---|---|---|
| casselin | Distributeur d'eau chaude<br>Référence : CDEC68 | Version : CDEC680317 |

| N° pièce | Description pièce | Référence |
|---|---|---|
| 1 | Couvercle Complet | 0317PDDEC681 |
| 2 | Jeu de poignées complet jusqu'au numéro de série 43815 | 1013PDDEC682 |
| | Jeu de poignées complet depuis numéro de serie 45677 | 0317PDDEC682 |
| 3 | Bouchon jauge d'eau | 0317PDPC485 |
| 4 | Capot de la jauge d'eau | 0317PDPC487 |
| 5 | Plaque de fixation pour la jauge à eau avec vis | 0317PDPC486 |
| 6 | Jauge à eau | 0317PDDEC686 |
| 7 | Joint de la jauge d'eau | 0317PDPC489 |
| 8 | Robinet | 0317PDPC4810 |
| 9 | Joint du robinet | 0317PDPC4811 |
| 10 | Ecrou du robinet | 0317PDPC4812 |
| 11 | Fusible de sécurité | 0317PDDEC6811 |
| 13 | Thermostat de sécuité | 0317PDDEC6813 |
| 14 | Tige | 0317PDDEC3014 |
| 16 | Bouton de réglage de température | 0317PDDEC6816 |
| 17 | Interrupteur | 0317PDDEC6817 |
| 18 | Témoin lumineux rouge "de chauffage" | 0317PDDEC6818 |
| 19 | Témoin lumineux vert "de maintien de température" | 0317PDDEC6819 |
| 20 | Thermostat de régulation | 0317PDDEC6820 |
| 21 | Socle | 0317PDDEC6821 |
| 22 | Cordon d'alimentation | 0317PDPC4822 |